正修科技大學 正修廳 1

舞台 & 座位區





舞台 正對 台下座位區



舞台 正對 台下座位區 【左側】



舞台 正對 台下座位區 【右側】



正修科技大學 正修廳 2

舞台後方走道





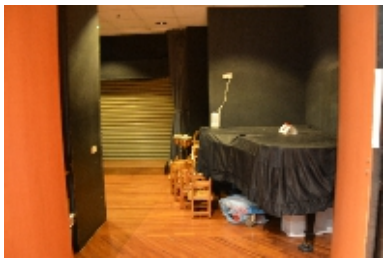



舞台平面圖

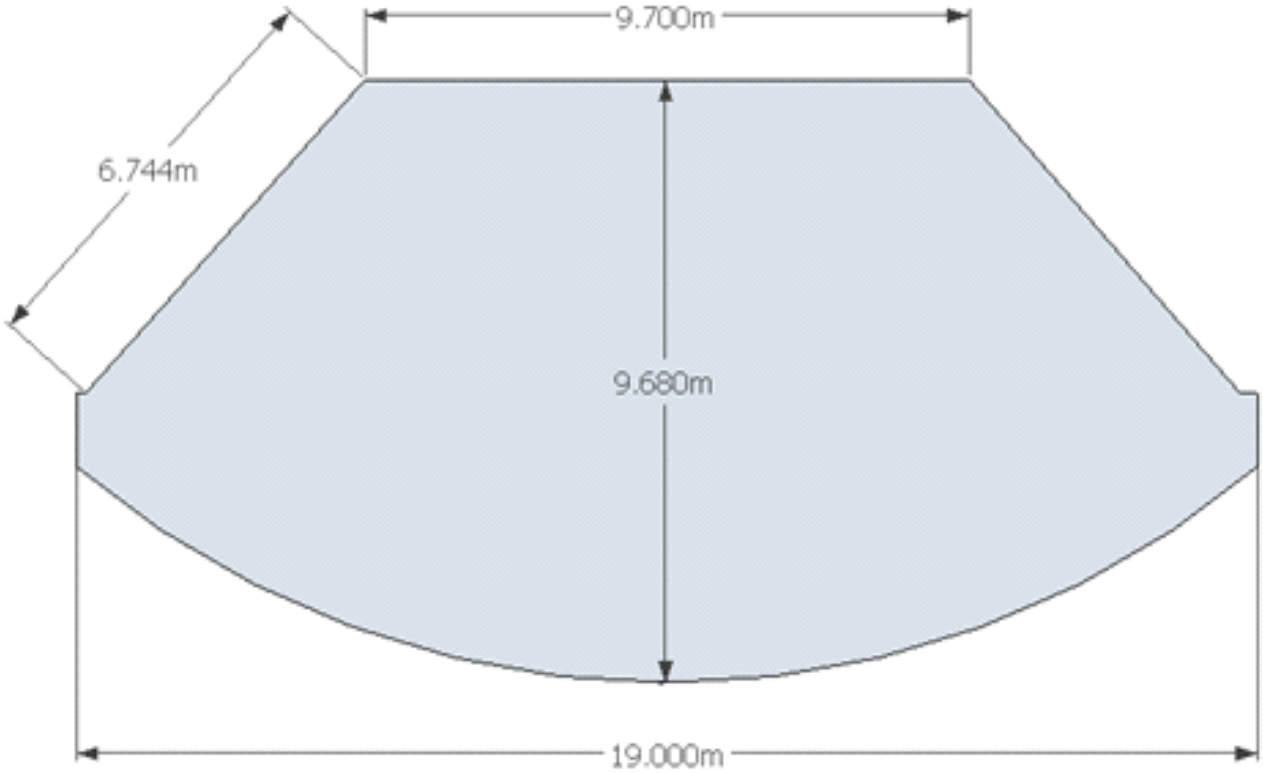

正修科技大學 正修廳 3

舞台燈桿



燈桿迴路：

E1燈桿 – 長度：1190cm　距離臺口：360cm　迴路數量：12
E2燈桿 – 長度：1382cm　距離臺口：545cm　迴路數量：12
E3燈桿 – 長度：980cm　距離臺口：875cm　迴路數量：12



CATWALK 1　迴路數量：12
CATWALK 2　迴路數量：12



調光器：共72路 220V

正修科技大學 正修廳 4

貴賓室（後台側邊）







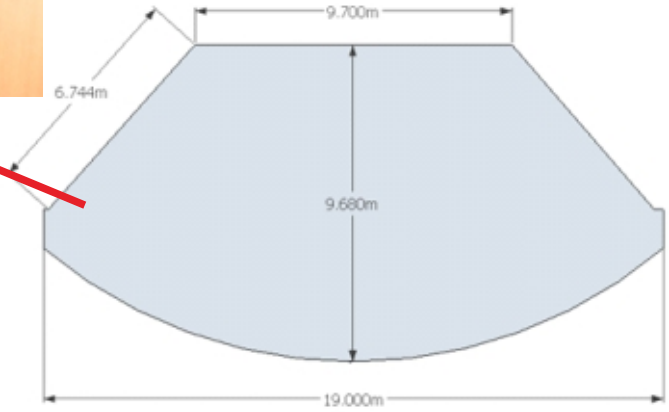

正修科技大學 正修廳 5

舞台側邊

卸貨口鐵捲門245cm X 186cm

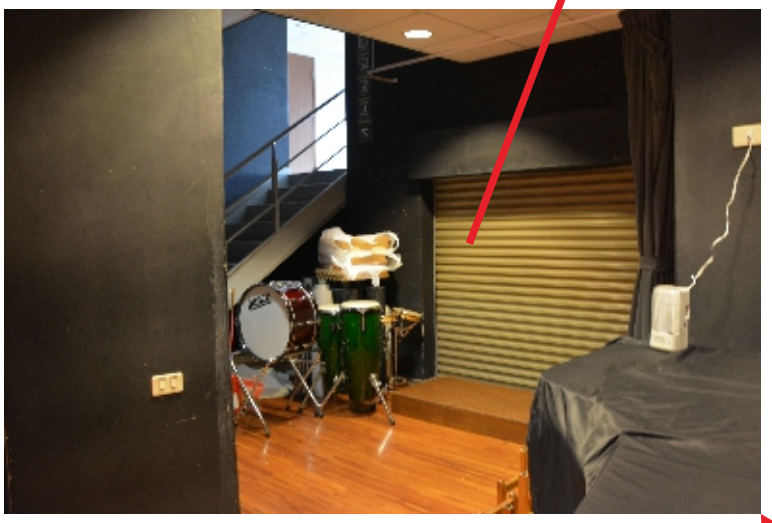



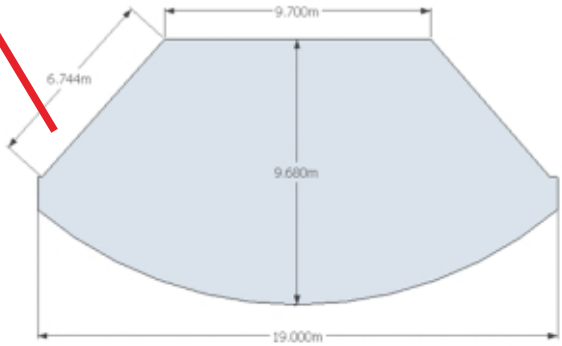

卸貨口鐵捲門外面走廊



正修科技大學 正修廳 6

通往後台側邊 2F休息室樓梯



廁所 (後台側邊 2F)



休息室A (舞台側邊2F-前)





休息室B (舞台側邊2F-後)





正修科技大學 正修廳 7

外接控台建議位置





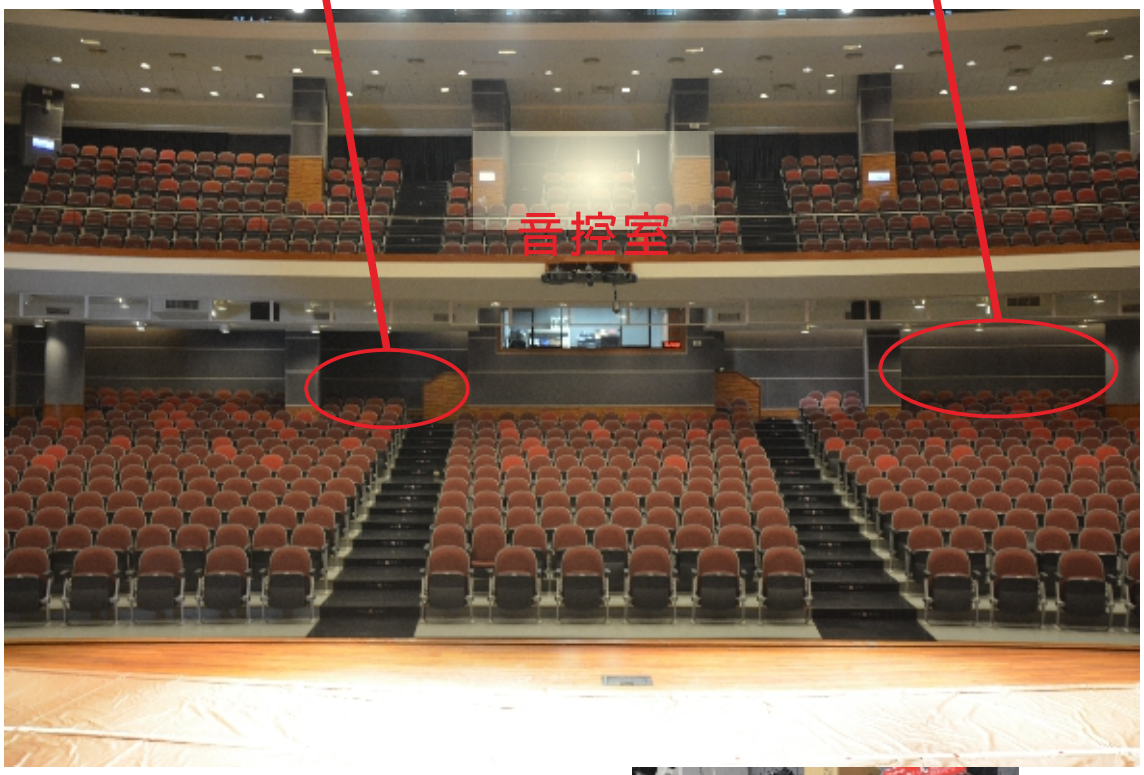





正修科技大學 正修廳 8

貨梯1F



9F服務台入口處



貨梯尺寸

貨梯門110cm X 210cm

貨梯內201cm(長) X 186cm(寬) X 255cm(高)

電梯尺寸

